第70回広島県高等学校バスケットボール新人大会　（男子）

1月14日(土),15日(日),21日(土),22日(日)　　チャレンジこざかなくんアリーナ，三原高校，ピースリーホームバンブー総合公園

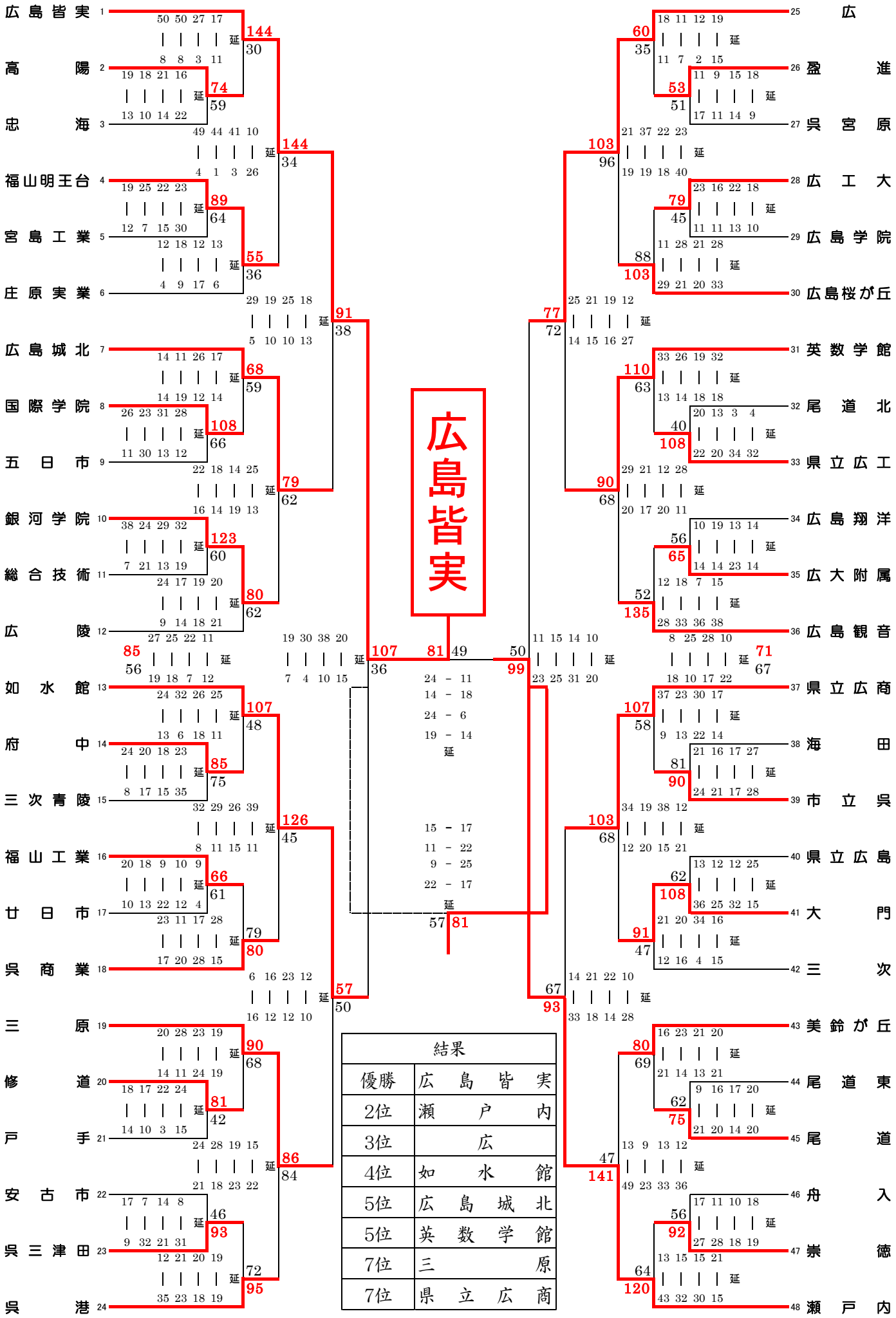

結果	
優勝	広島皆実
2位	瀬戸内
3位	広
4位	如水館
5位	広島城北
5位	英数学館
7位	三原
7位	県立広商

広島県高体連バスケットボール部

第70回広島県高等学校バスケットボール新人大会　（女子）

1月14日(土),15日(日),21日(土),22日(日)　　チャレンジこざかなくんアリーナ，三原高校，ピースリーホームバンブー総合公園

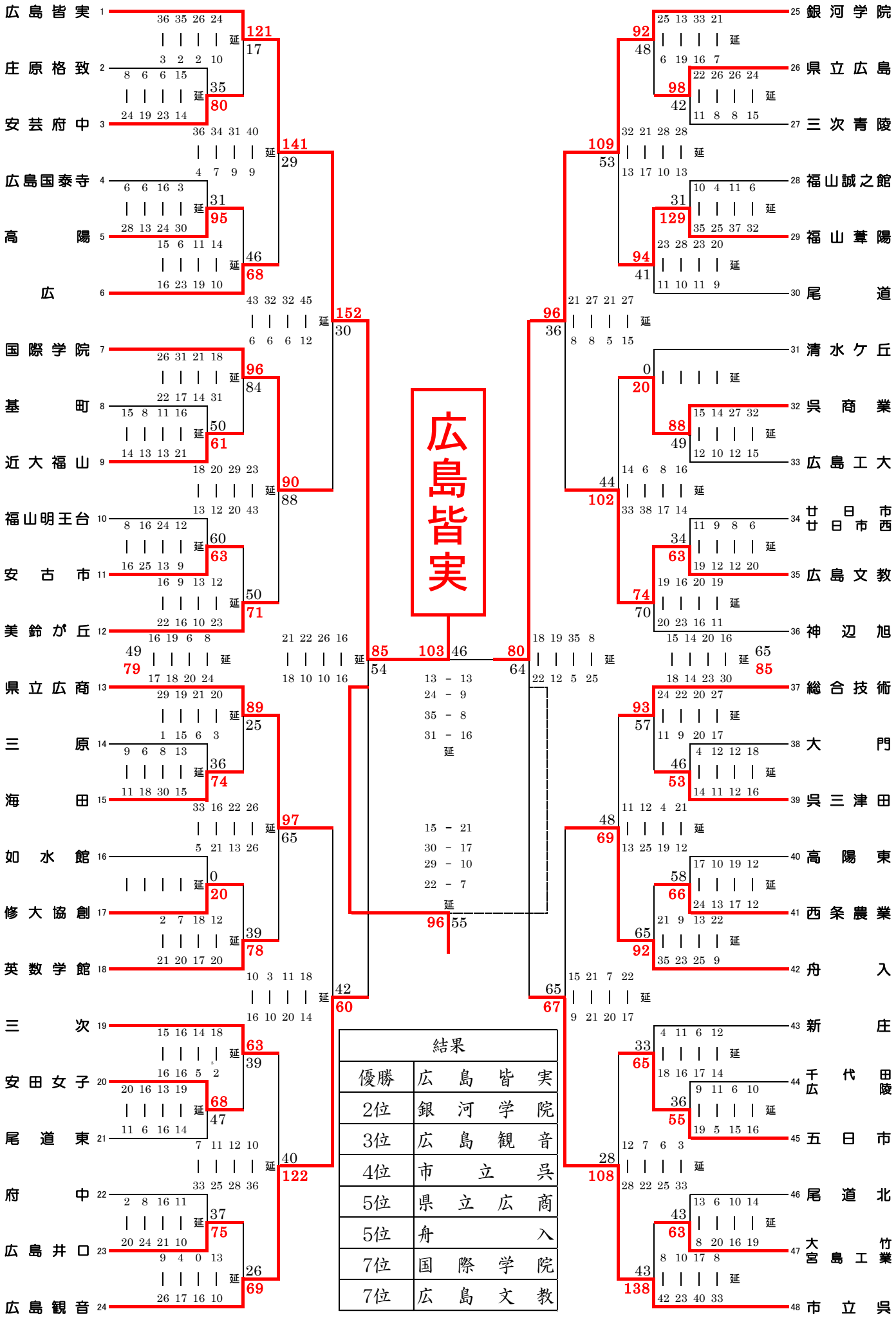

結果	
優勝	広島皆実
2位	銀河学院
3位	広島観音
4位	市立呉
5位	県立広商
5位	舟入
7位	国際学院
7位	広島文教

広島県高体連バスケットボール部